VX-200 CMOS 5V series

Type		型式	VX203B	VX207B
Frequency Range		周波数範囲	8MHz ～ 40MHz	
Supply Voltage		供給電圧	5.0±5%	
Control Voltage Range		制御電圧	2.5±2.0V	
Frequency Deviation		周波数制御特性	±100ppm Min	
Input Current		消費電流	40mA Max	
Frequency Stability		周波数安定度	±50ppm	
Output Level	VOH	出力電圧	90%VDD Min	
	VOL		0.4V Max	
Output Load		出力負荷	15pF	
Rise/Fall Time		立上り／下り時間	8ns Max	
Duty Cycle		デューティ比	40:60	
Operating Temp. Range		動作温度範囲	0 to +70℃	
Storage Temp. Range		保存温度範囲	-50 to +125℃	
E/D Function	#2 Open	ED機能	—	Enable
	#2≧2.0V			Enable
	#2≦0.8V			Disable

NOTE:0.01 F exeternal by-pass fillter recommended.
注:本発信器の間近に0.01μF以上の電源パスコンを付加してください。
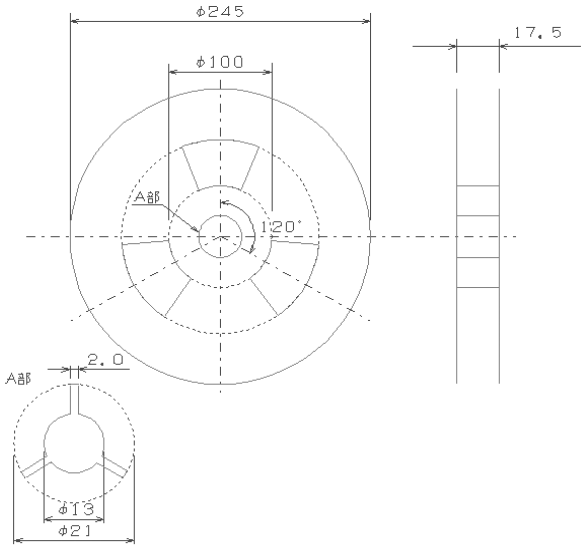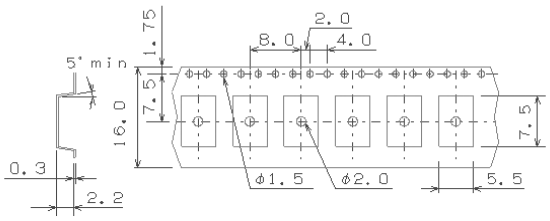
Dimensions(Unit:mm)